RAG² System **PREMIUM**

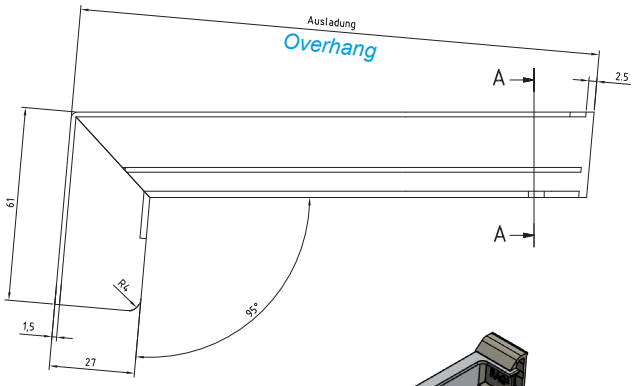

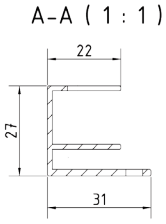

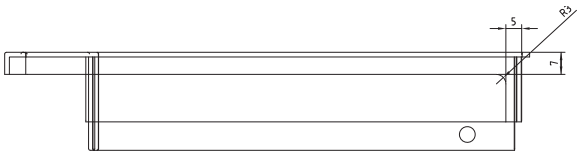

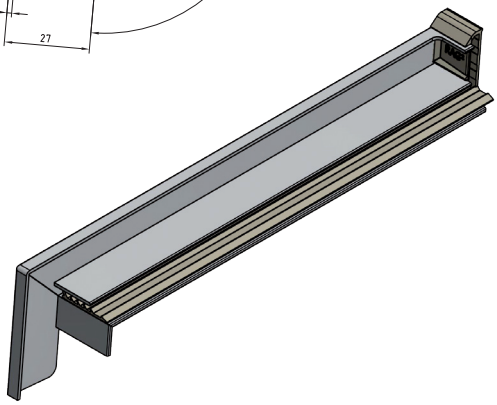

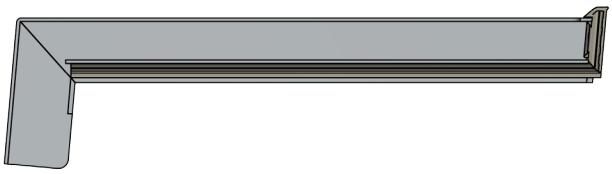

Technische Änderungen vorbehalten!
Subject to technical changes!

Produktbezeichnung: *Product designation:*	Aluminium-Gleitendstück ***RAG² K*** 40, Komponente des ***RAG²*** PREMIUM Systems *Aluminium sliding end piece **RAG² K** 40, component of **RAG²** PREMIUM system*
Technische Daten: *Technical data:*	Legierung: EN AW 6060 T66/ EN AW 6063 T6 nach EN 573-3 Mechanische Eigenschaften nach EN 755-2 Dichtschuh aus EPDM mit Dehnungsausgleich Profile in allen Sonder-RAL Farbtönen lieferbar Anodisch oxydierte Schichten (Eloxal) nach GAA/EW AA/ Qualanod/ EURAS/ DIN 17611 Pulverbeschichtungen nach GSB AL 631/Qualicoat Sonderbeschichtungen: (z.B. NCS- oder DB-Farbtöne) auf Anfrage Status: Patentierte und beim ift-Rosenheim geprüfte Ausführung - Schlagregendicht bis 1.950 Pa (Prüfbericht Nr. 23-001795-PR01) *Alloy: EN AW 6060 T66/ EN AW 6063 T6 according to EN 573-3* *Mechanical properties according to EN 755-2* *EPDM-seal pad with expansion compensation* *Profiles in all special surfaces available* *Adonically formed oxide coatings (eloxal) according to GAA/EW AA/ Qualanod/ EURAS/ DIN 17611* *Powder coating according to GSB AL 631/Qualicoat* *Special coatings according to NCS or DB shades on request* *Status: patented and tested by ift-Rosenheim: approved against driving rain up to 1.950 Pa (report no. 23-001795-PR01)*
Abzugsmaß: *Dimension to be deducted:*	6 mm pro Endstück *6 mm per end piece*
Verpackungseinheiten/VE: *Packaging units/PU:*	30 Stück links oder rechts *30 pieces left or right*
Ausladungen auf Lager: *Overhangs in stock:*	50, 70, 90, 100, 110, 120, 130, 140, 150, 165, 180, 195, 210, 225, 240, 260, 280, 300, 320, 340, 360, 380, 400, 420, 440, 460, 480, 500 mm
Oberflächen auf Lager: *Surfaces in stock:*	Pressblank/ *Mill finished,* E6/EV1, E6/C33, E6/C34, RAL 7016, RAL 7016 matt HWF/ *matt highly weather resistant (HWF)*, RAL 9016
Eigenschaften: *Features:*	Witterungs- und korrosionsbeständig je nach Vorbehandlung und Oberflächenbeschichtung. *Weather and corrosions-resistant in dependence with pretreatment and surface coating.*
Hinweise: *Notes:*	Das Gleitendstück nimmt die thermisch bedingte Bewegung der Aluminium-Außenfensterbank in seiner Dehnungszone aus beständigem EPDM auf und gleicht diese aus. Die Schlagregendichtheit bis 1.950 Pa wurde vom ift-Rosenheim bestätigt. *The sliding end piece absorbs the thermally-induced movement of the aluminium outside window sill in its sturdy EPDM expansion zone. Driving rain-proof up to 1.950 Pa, confirmed by the ift-Rosenheim test institute.*