Technisches Datenblatt Endstück Klinker für FBS 40

Technical data sheet end piece for clinker brickwork for FBS 40

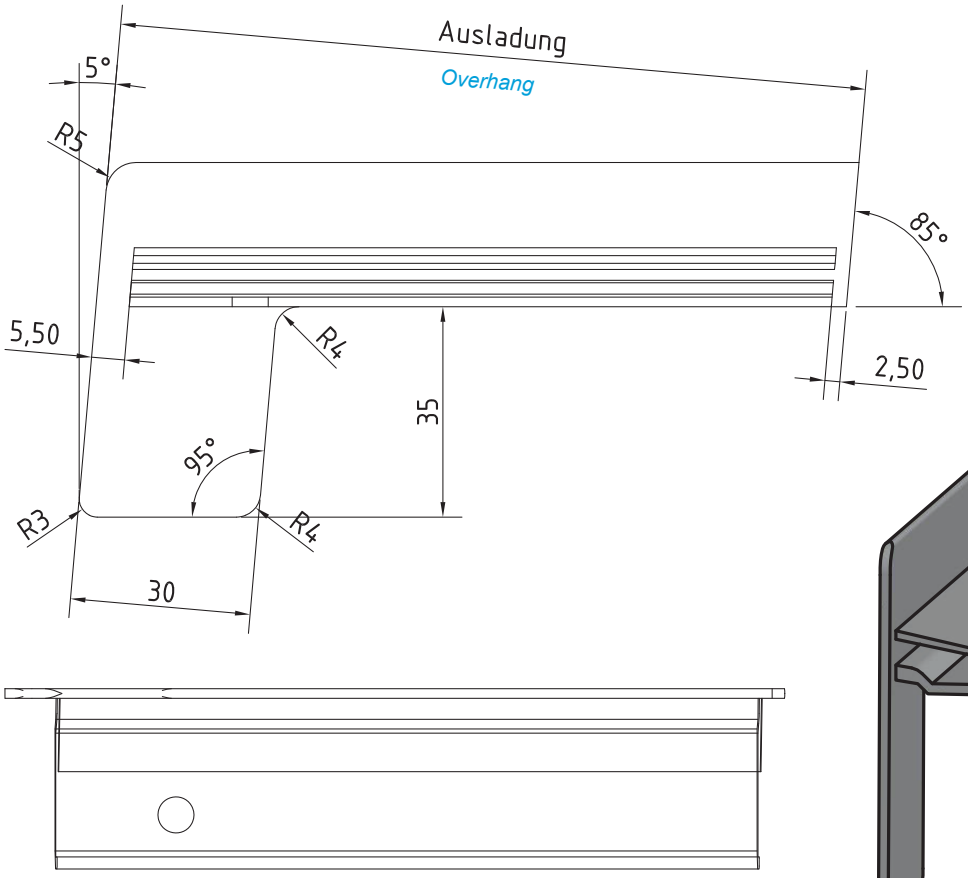

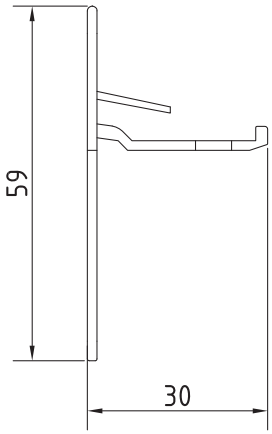

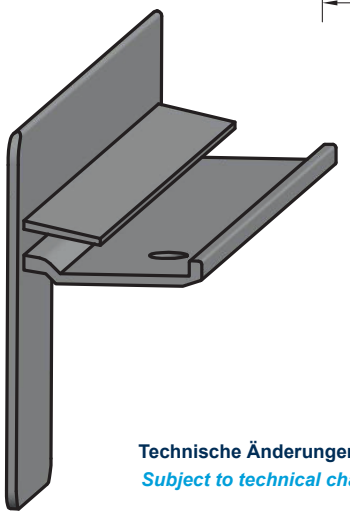

Technische Änderungen vorbehalten!

Subject to technical changes!

Produktbezeichnung: *Product designation:*	Endstück Klinker für FBS 40 *End piece for clinker brickwork for FBS 40*
Technische Daten: *Technical data:*	Legierung: EN AW 6060 T66 / EN AW 6063 T6 nach EN 573-3 Mechanische Eigenschaften nach EN 755-2 Profile in allen Sonder-RAL Farbtönen lieferbar Anodisch oxydierte Schichten (Eloxal) nach GAA/EW AA/ Qualanod/ EURAS Pulverbeschichtungen nach GSB AL 631 /Qualicoat Sonderbeschichtungen: (z.B. NCS-oder DB-Farbtöne) auf Anfrage *Alloy: EN AW 6060 T66/ EN AW 6063 T6 according to EN 573-3* *Mechanical properties according to EN 755-2* *Profiles in all special surfaces available* *Adonically formed oxide coatings (eloxal) according to GAA/EW AA/ Qualanod/ EURAS* *Powder coating according to GSB AL 631 /Qualicoat* *Special coatings according to NCS or DB shades on request*
Abzugsmaß: *Dimension to be deducted:*	2 mm pro Endstück *2 mm per end piece*
Verpackungseinheiten/VE: *Packaging units/PU:*	40 Stück links oder rechts *40 pieces left or right*
Ausladungen: *Overhangs:*	50 - 500 mm
Oberflächen auf Lager: *Surfaces in stock:*	Pressblank/ *Mill finished,* E6/EV1, E6/C33, E6/C34, RAL 7016, RAL 9016
Eigenschaften: *Features:*	Witterungs- und korrosionsbeständig je nach Vorbehandlung und Oberflächenbeschichtung. *Weather and corrosions-resistant in dependence with pretreatment and surface coating*
Hinweise: *Notes:*	Das selbstklebende Butyl-Pflaster eignet sich zur punktuellen Abdichtung der kritischen Fuge zwischen Fensterbank-Anschraubkante und Putz- oder Klinker-Endstück gegen Wassereintritt. Die betreffenden Haftflächen müssen für die Verklebung trocken sowie staub- und fettfrei sein. Die korrekte Anbringung erfolgt mit der Öffnung nach unten. Zur Gewährleistung der Schlagregendichtigkeit der Fensterbank wird eine zusätzliche zweite Dichtebene empfohlen. *The self-adhesive butyl plaster is suitable for localised sealing of the critical joint between the window sill screw mounting edge and the end piece for plaster walls or clinker brickwork against water ingress. The bonding areas concerned must be dry and free from dust and grease before the adhesive is applied. Attached correctly with the opening facing downwards. An additional, second sealing layer is recommended to ensure that the window sill withstands driving rain.*